M9994860 - Istruzioni - Fuori Linea - OLED SDR - 05-2021-017.pdf 1 21/05/2021 11:51:57

M9994860
05/2021-017

meliconi

# OLED SDR PLUS

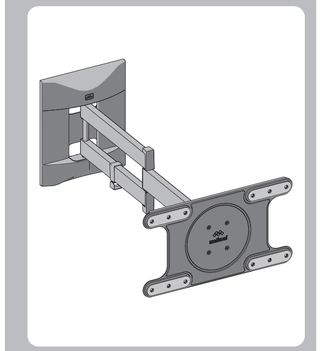

**IT** ISTRUZIONI DI MONTAGGIO
**FR** INSTRUCTIONS DE MONTAGE
**EN** MOUNTING INSTRUCTIONS
**DE** MONTAGEANLEITUNG
**NL** MONTAGEVOORSCHRIFT
**ES** GUÍA DE MONTAJE
**PT** INSTRUÇÕES DE MONTAGEM
**EL** ΟΔΗΓΙΕΣ ΣΥΝΑΡΜΟΛΟΓΗΣΗΣ
**RU** ИНСТРУКЦИИ ПО УСТАНОВКЕ
**PL** INSTRUKCJA MONTAŻU
**CZ** NÁVOD K MONTÁŽI
**RO** INSTRUCȚIUNI DE MONTARE
**HU** SZERELÉSI ÚTMUTATÓ
**SE** MONTERINGSANVISNINGAR
**NO** MONTERINGSINSTRUKSJONER
**FI** ASENNUSOHJEET

TÜV SÜD

Qualità certificata
Certified quality

Meliconi S.p.A. - V. Minghetti, 10
40057 Cadriano di Granarolo E. (BO) Italy
www.meliconi.com e-mail: info@meliconi.com

**IT** Attrezzatura per montaggio **FR** Outils d'assemblage **EN** Assembly equipment **ES** Herramientas de montaje

**IT** Dati tecnici **FR** Caractéristiques techniques **EN** Technical data **ES** Datos técnicos

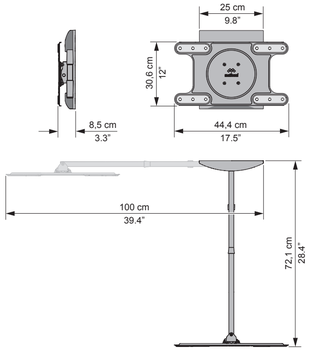


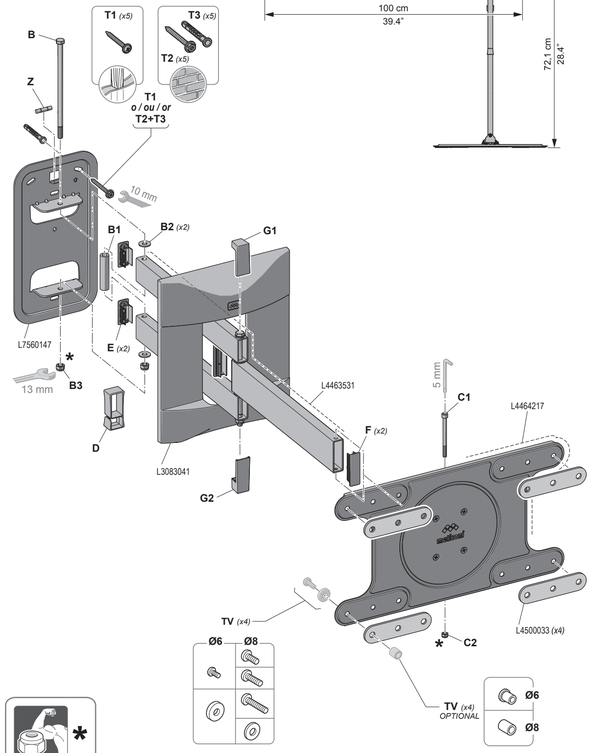

**IT** Dado autobloccante, specifico per evitare svitamenti accidentali. Avvitare in maniera decisa, con gli appositi attrezzi, anche dopo aver avvertito la prima resistenza.
**FR** Écrou autobloquant, conçu pour éviter tout desserrage accidentel. Serrez fermement, avec les outils appropriés, même après avoir perçu la première résistance.
**EN** Self-locking nut, designed to prevent accidental loosening. Tighten firmly, with the correct tools, even after feeling the first resistance.
**ES** Tuerca autobloqueante para evitar que se afloje. Enroscar a fondo con las herramientas específicas, incluso después de haber notado la resistencia inicial.

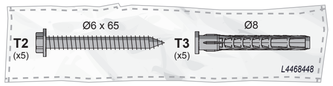


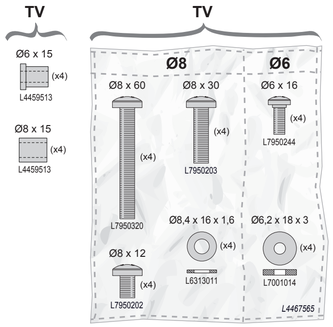


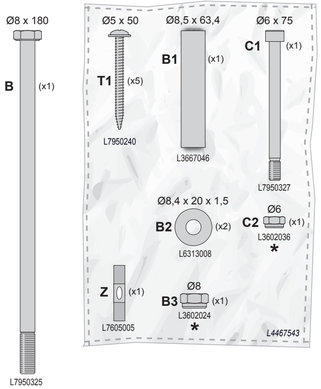


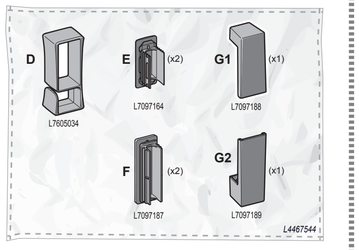


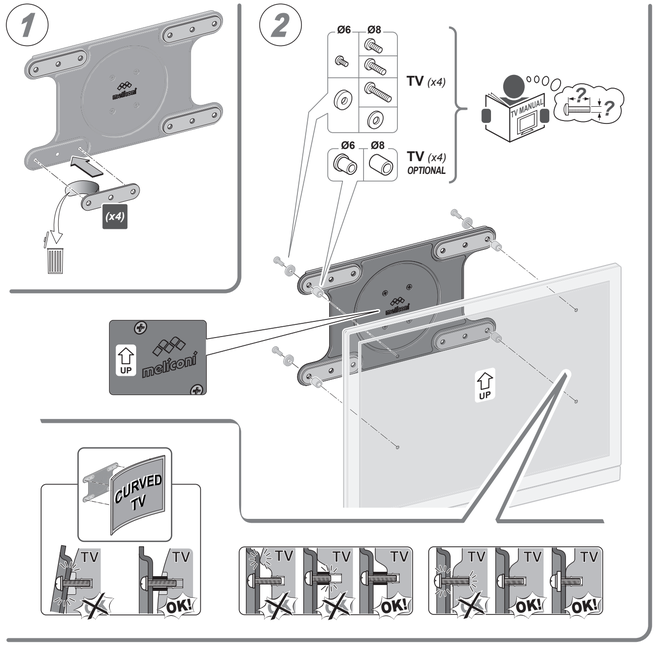


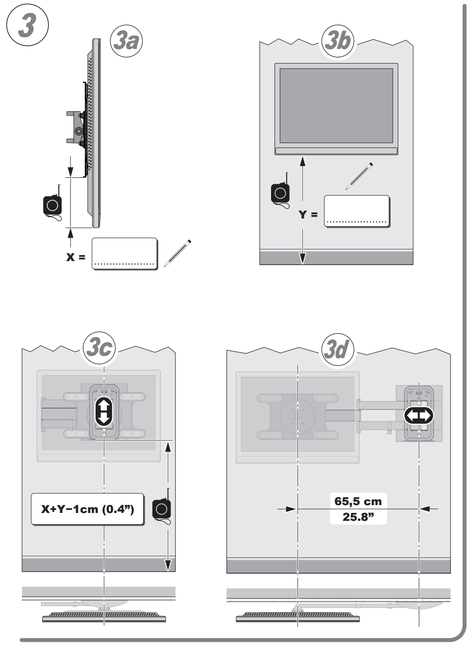

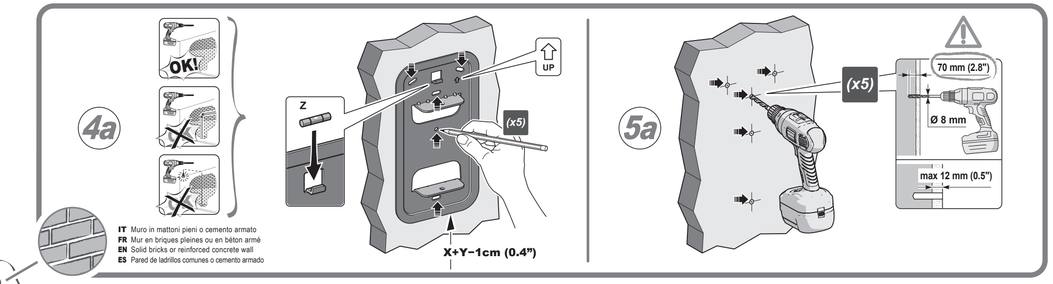


**IT** Muro in mattoni pieni o cemento armato
**FR** Mur en briques pleines ou en béton armé
**EN** Solid bricks or reinforced concrete wall
**ES** Pared de ladrillos comunes o cemento armado

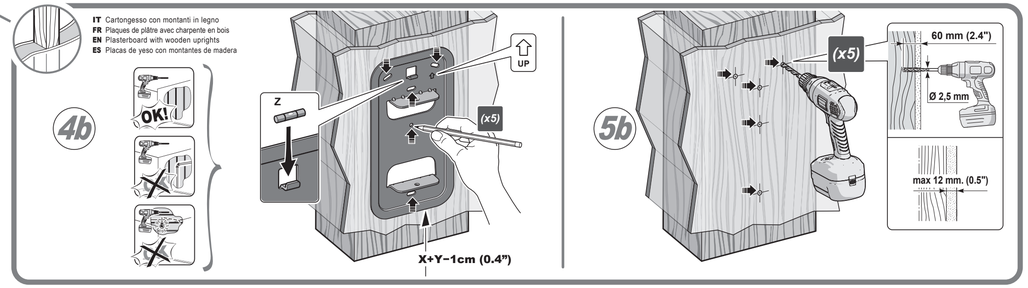


**IT** Cartongesso con montanti in legno
**FR** Plaques de plâtre avec charpente en bois
**EN** Plasterboard with wooden uprights
**ES** Placas de yeso con montantes de madera

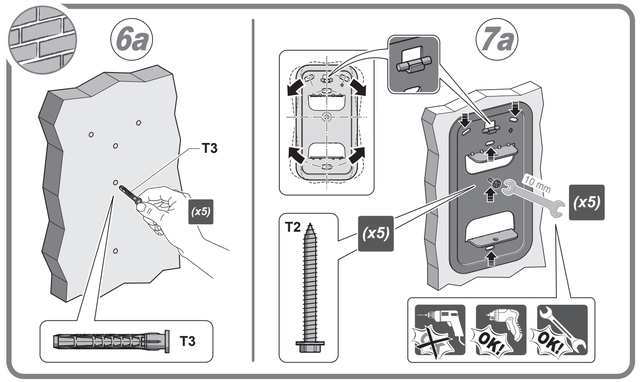


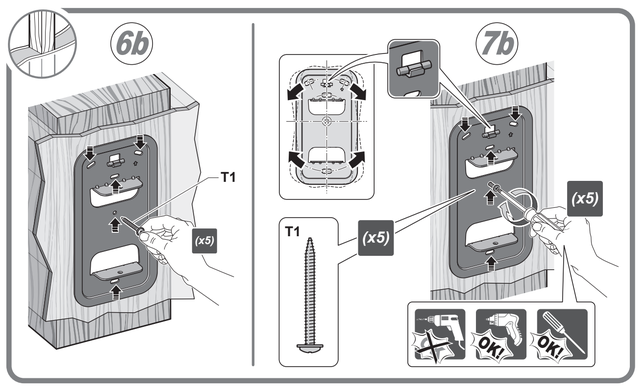


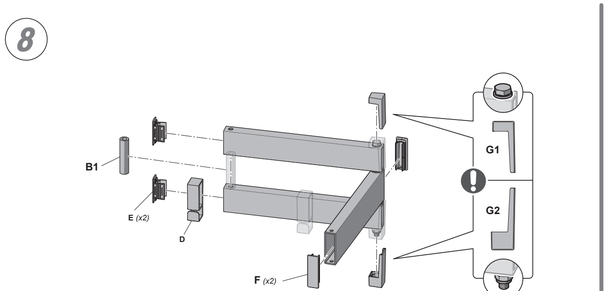


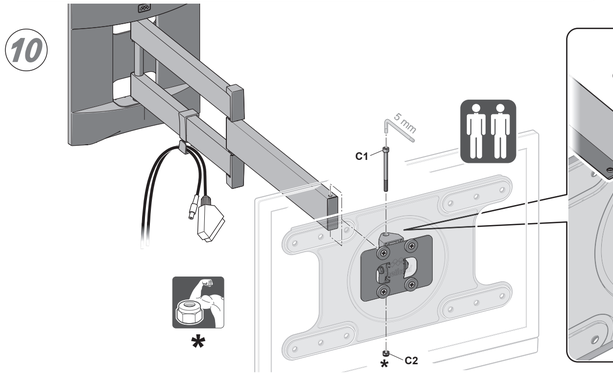


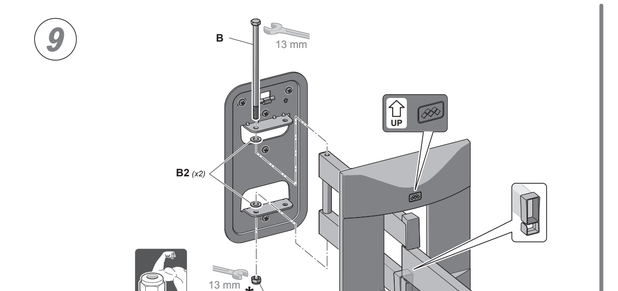


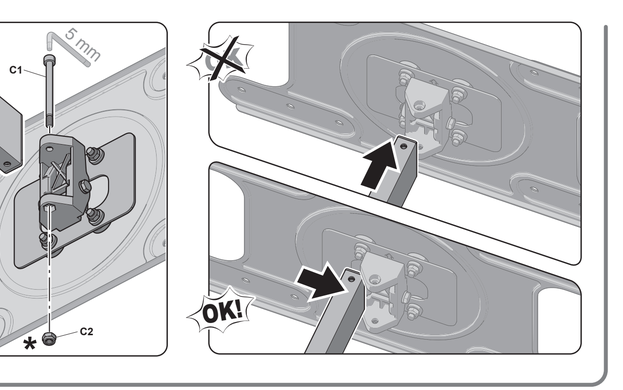


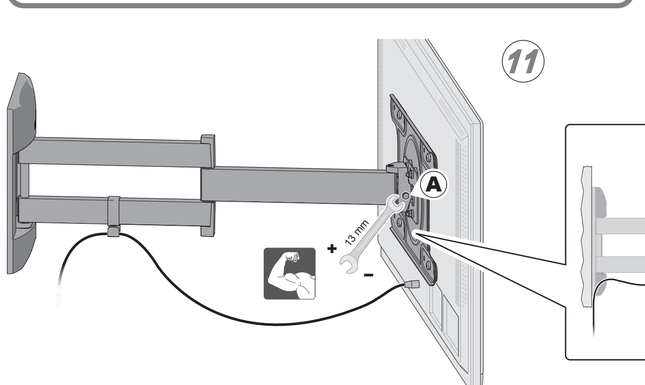


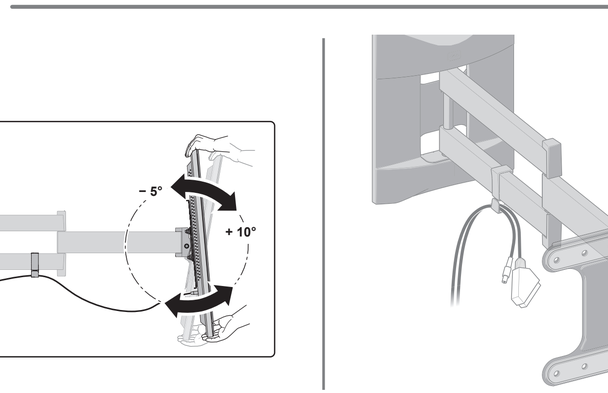


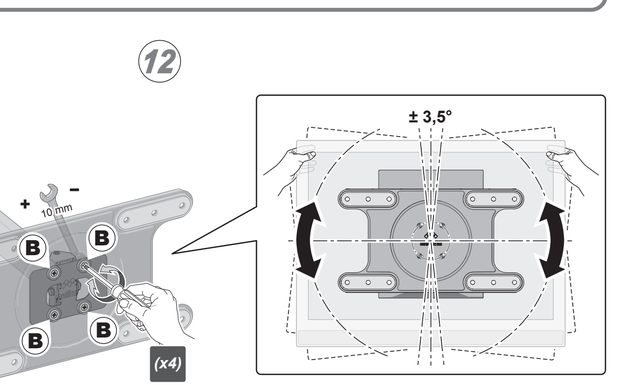


**IT** TARATURA – Agendo sulle viti **A** e **B** potete ottenere una regolazione fluida dell'inclinazione della vostra TV. È possibile che nel tempo possa rendersi necessaria una regolazione a causa di: temperature, peso del TV e uso frequente.

**FR** CALIBRAGE – En déplaçant les vis **A** et **B** indiquée, vous pouvez obtenir un réglage fluide de l'inclinaison de votre téléviseur. Il est possible, qu'au fil du temps, une intervention soit nécessaire en raison de la température, du poids du téléviseur et de l'utilisation fréquente.

**EN** CALIBRATION – A and B screws can be used for a smooth adjustment of the angle of your TV. This adjustment may become necessary as a result of temperature, the weight of the TV and how frequently it is used.

**ES** CALIBRACIÓN – Utilizando los tornillos **A** y **B** se puede obtener una regulación fluida de la inclinación de su televisor. Es posible que esta intervención resulte necesaria con el tiempo debido a: temperaturas, peso del televisor o bien un uso frecuente.

**IT** Vi consigliamo di conservare il manuale delle istruzioni per future necessità. • Questo prodotto contiene piccoli elementi che, se ingeriti, potrebbero provocare soffocamento. Tenere fuori dalla portata dei bambini! • Consultare il manuale del TV per una sua corretta installazione e regolazione ergonomique. • Si consiglia o fare eseguire l'installazione del prodotto da parte di un installatore o rivenditore qualificato. • Prima di montare il supporto verificate l'idoneità della parete su cui volete applicare il prodotto. • I tasselli forniti sono adatti esclusivamente per applicazioni su pareti in legno pieno, mattoni pieni in laterizio e muri in cemento armato. Per l'installazione su pareti di materiali diversi devono essere utilizzati sistemi di ancoraggio differenti. • Si raccomanda di eseguire i fori nella parete della profondità e diametro prescritti, rimuovere poi, da fori stessi, polvere e detriti. • Per il montaggio su pareti in legno pieno o trav in legno utilizzare esclusivamente le viti autofilettanti fornite in dotazione, prive del tassello, come da istruzioni. • Il prodotto è idoneo a sostenere esclusivamente TV con peso e fori di fissaggio indicati. • Le viti in dotazione per fissare la TV al supporto sono adatte alla maggior parte delle TV presenti sul mercato, ma potrebbero non andare bene per il vostro. Verificate che diametro, passo e lunghezza delle viti siano adeguate al Vostro TV, in caso contrario acquistatene delle nuove. • Al fine d'evitare l'eccessiva tensione sui connettori lasciare i cavi adeguatamente lenti. • Il supporto è idoneo esclusivamente ad ambienti interni domestici con temperatura tra + 5°C e + 40°C. • Per la pulizia del prodotto usare un panno inumidito con una soluzione di acqua tiepida e sapone neutro, non utilizzare solventi. • Si consiglia di verificare periodicamente punti di ancoraggio e parti in movimento o rotazione. • Il prodotto, se danneggiato, non deve essere utilizzato. • Attenersi alle istruzioni di assemblaggio del manuale d'istruzione. Si declina qualsiasi responsabilità in caso di mancata osservanza di queste istruzioni, delle limitazioni d'uso o per modifiche apportate al supporto.

**FR** Conservez le manuel d'instructions pour de futures consultations. • Ce produit contient de petits éléments pouvant provoquer une asphyxie en cas d'ingestion. Tenir hors de portée de enfants! • Consultez le manuel du téléviseur pour une installation correcte et un réglage ergonomique. • Il est conseillé de confier le montage et l'installation du produit à un installateur ou un revendeur qualifié. • Avant de monter le support, vérifiez l'état du mur sur lequel sera appliqué le produit. • Les chevilles fournies sont exclusivement indiquées pour des applications sur parois en bois plein, briques pleines et murs en béton armé. En cas d'installation sur des murs en matériaux différents, d'autres systèmes d'ancrage devront être utilisés. • Il est recommandé de pratiquer les perçages dans le mur du diamètre et de la profondeur indiqués, puis d'en éliminer la poussière et les débris. • En cas de montage sur parois en bois plein ou poutres en bois, utilisez exclusivement les vis taraudeuses fournies, sans cheville, en suivant les instructions. • Le produit est exclusivement prévu pour soutenir des téléviseurs de poids et avec les perçages de fixation indiqués. • Les vis fournies pour fixer le téléviseur au support sont adaptées à la plupart des appareils du marché mais peuvent ne pas s'appliquer au vôtre. Vérifiez que le diamètre, le pas et la longueur des vis sont adaptées à votre téléviseur ; munissez-vous de nouvelles vis dans le cas contraire. • Afin d'éviter une traction excessive sur les connecteurs, laissez des fils légèrement détendus. • Le support est destiné exclusivement à des environnements domestiques à température comprise entre + 5°C et + 40°C. • Nettoyez le produit avec un chiffon imbibé d'une solution d'eau tiédé et de savon neutre. N'utilisez pas de solvants. • Il est conseillé de vérifier régulièrement les points d'ancrage et les parties mobiles ou rotatives. • Ne pas utiliser le produit s'il est endommagé. • Respectez les instructions d'assemblage du manuel d'instructions. Nous déclinons toute responsabilité en cas de non-respect de ces instructions, des limites d'utilisation ou en cas de modifications apportées au support.

**EN** We suggest you keep the instruction manual for future use. • This product contains small parts that if swallowed may cause suffocation. Keep out of the reach of children. • Consult the TV manual to ensure the product is installed correctly and adjusted ergonomically. • We suggest you rely on a qualified installer or retailer to assemble and install the product. • Before mounting the bracket check that the wall you wish to apply it to is suitable. • The screw anchors supplied are suitable only for use on solid walls, perforated brick and reinforced concrete walls. • When installing the bracket on other kinds of walls, different anchoring systems should be used. • When drilling holes in wall for anchors, make sure that they are the correct depth and diameter and remove any dust and waste. • When mounting the bracket on solid wooden walls or beams, use only the self-threading screws supplied. No screw anchors are required as specified in the instructions. • The product should only be used to carry TVs with the weights and drillholes indicated. • The screws supplied to secure the TV to the bracket are suitable for the majority of TVs on the market, but they may not be suitable for yours. Check that the diameter, length and thread of the screws are right for your TV and if they are not purchase new ones. • In order to avoid putting excessive tension on the connectors leave the cables slack. • The bracket is designed for use only in indoor domestic environments with temperatures between + 5°C and + 40°C. • Only use warm water and neutral soap to clean the product. Do not use solvents. • Regularly check the anchorages and any parts that move or rotate. • If damaged, the product should not be used. • Follow the assembly instructions in the instruction manual. No liability will be accepted if these instructions and proper uses are not adhered to or if the bracket is tampered with in any way.

**DE** Wir empfehlen Ihnen, die Gebrauchsanweisung für einen künftigen Bedarf aufzubewahren. • Dieses Produkt enthält kleine Teile, die im Falle des Verschluckens zum Ersticken führen können. Nicht in Reichweite von Kindern aufbewahren! • Um das Fernsehgerät korrekt zu installieren und ergonomisch einzustellen, nehmen Sie das Handbuch zur Hilfe. • Wir empfehlen Ihnen, die Montage und Installation des Geräts von einem qualifizierten Installateur bzw. Einzelhändler vornehmen zu lassen. • Bevor Sie die Halterung montieren, vergewissern Sie sich, dass die Wand, an der das Gerät installiert werden soll, dazu geeignet ist. • Die mitgelieferten Dübel sind ausschließlich für die Montage an Wänden aus Vollholz, Vollziegelsteinen oder Stahlbeton geeignet. Für die Installation an anderen Materialien müssen andere Befestigungssysteme verwendet werden. • Achten Sie darauf, die Bohrungen in der Wand mit der Tiefe und dem Durchmesser auszuführen, die vorgeschrieben sind, und entfernen Sie anschließend den Staub und Schutt aus den Löchern. • Verwenden Sie für die Montage an Vollholzwänden bzw. Holzbalken ausschließlich die im Lieferumfang enthaltenen Schneidschrauben ohne Dübel (siehe Gebrauchsanweisung). • Das Produkt kann ausschließlich Fernsehgeräte halten, deren Gewicht und Befestigungslöcher den Angaben entsprechen. • Die mitgelieferten Schrauben zur Befestigung des Fernsehgeräts an der Halterung passen auf die meisten der in Handel erhältlichen Geräte, sind jedoch unter Umständen für Ihr Gerät nicht geeignet. • Stellen Sie sicher, dass der Durchmesser, der Schritt und die Länge für Ihr Fernsehgerät geeignet sind, kaufen Sie andernfalls die passenden Schrauben. • Lassen Sie die Kabel möglichst locker, damit an den Steckverbindern nicht zu stark gezogen wird. • Die Halterung ist ausschließlich für Innenwohnräume mit einer Temperatur zwischen + 5°C e + 40°C Grad geeignet. • Verwenden Sie für die Reinigung einen feuchten Lappen mit lauwarmem Wasser und neutraler Seife, keine Lösungsmittel. • Wir empfehlen Ihnen, die Befestigungsstellen und die Bewegungs- bzw. Rotationsteile regelmäßig zu überprüfen. • Falls das Produkt beschädigt ist, darf es nicht gebraucht werden. • Beachten Sie die Montageanleitung, die in der Gebrauchsanweisung enthalten ist. Wir übernehmen keine Haftung für die Nichtbeachtung dieser Anleitung und der Gebrauchsbeschränkungen bzw. für Änderungen, die an der Halterung vorgenommen werden.

**NL** Geadviseerd wordt om de gebruikshandleiding te bewaren voor raadpleging in de toekomst. • Dit product bevat kleine elementen die verstikking kunnen veroorzaken als ze worden ingeslikt. Buiten het bereik van kinderen houden! • Raadpleeg de handleiding van de tv voor de juiste instelling en ergonomische regeling. • Geadviseerd wordt het product te laten monteren en installeren door een gekwalificeerd installateur of dealer. • Voordat de drager wordt gemonteerd moet worden nagegaan of de wand waaraan u het product wilt bevestigen geschikt hiervoor is. • De meegeleverde plugpen zijn uitsluitend geschikt voor bevestiging aan wanden van massief hout, volle baksteenen en muren van gewapend beton. Voor montage aan wanden van andere materiaal moeten andere verankeringssystemen worden gebruikt. • Aanbevolen wordt gaten met de voorgeschreven doorsnede en diepte in de wand te boren, en vervolgens stof en rommel uit de gaten te verwijderen. • Voor montage aan wanden van massief hout of houten balken mogen uitsluitend de meegeleverde zelftappende schroeven worden gebruikt, zonder plug, volgens de instructies. • Het product is uitsluitend geschikt om tv's te ondersteunen met het aangegeven gewicht en de aangegeven bevestigingsgaten. • De meegeleverde schroeven voor bevestiging van de tv aan de drager zijn geschikt voor de meeste televisies die in de handel verkrijgbaar zijn, maar zijn mogelijk niet geschikt voor uw tv. Controleer of de doorsnede, speed en lengte van de schroeven geschikt zijn voor uw tv, en koop nieuwe schroeven als ze niet geschikt zijn. • Laat de kabels voldoende los hangen om een te grote spanning op de connectors te vermijden. • De drager is uitsluitend geschikt voor gebruik binnenshuis in woomgelegenheden met een temperatuur tussen + 5°C en + 40°C. • Gebruik voor de reiniging van het product een doek die bevochtigd is met lauw water en neutrale zeep, gebruik geen oplosmiddelen. • Geadviseerd wordt de verankeringspunten en de bewegende of draaiende onderdelen regelmatig te controleren. • Als het product beschadigd is, mag het niet worden gebruikt. • Volg de assemblage-instructies in de gebruikshandleiding op. Er wordt geen aansprakelijkheid aanvaard in het geval deze instructies niet worden opgevolgd, als de gebruiksbeperkingen niet worden aangehouden of als er wijzigingen worden aangebracht aan de drager.

**ES** Se recomienda conservar el manual de instrucciones para consultarlo cuando sea necesario. • Este producto contiene elementos de pequeño tamaño que pueden provocar asfixia si son ingeridos. ¡Mantener alejado del alcance de los niños! • Consulte el manual del televisor para garantizar la instalación correcta y la regulación ergonómica. • Se recomienda contratar con un técnico instalador o un distribuidor cualificado para realizar el montaje y la instalación del producto. • Antes de montar el soporte, compruebe que la pared en la que desea aplicar el producto sea adecuada para la instalación. • Los tacos incluidos en el producto están indicados de serie solo son adecuados para aplicaciones en paredes de madera maciza, ladrillos macizos o paredes de cemento armado. Para la instalación en paredes realizadas con materiales distintos, es necesario utilizar sistemas de anclaje diferentes. • Se recomienda respetar la profundidad y el diámetro de taladro indicados. Elimine el polvo y los detritos que se acumulan en los orificios realizados. • Para el montaje en paredes de madera maciza o vigas de madera, utilice exclusivamente los tornillos autroscantes incluidos de serie, sin taco, como se indica en las instrucciones. • El producto sólo se debe utilizar como soporte para televisores que posean el peso y los orificios de fijación indicados. • Los tornillos incluidos de serie para fijar el televisor al soporte son adecuados para la mayor parte de los televisores comercializados en el mercado, pero existe la posibilidad de que no sean compatibles con el suyo. Asegúrese de que el diámetro, el paso y la longitud de los tornillos sean adecuados para su televisor. Si no lo son, compre tornillos nuevos. • No tense excesivamente los cables, podría dañar los conectores. • El soporte es adecuado para entornos domésticos internos con una temperatura comprendida entre + 5 y 40 °C. • Para limpiar el producto, utilice un paño humedecido en una solución de agua templada y jabón neutro. No utilice disolventes. • Se recomienda comprobar los puntos de anclaje y los componentes de deslizamiento o rotación de manera periódica. • No utilice el producto si está dañado. • Respete las instrucciones de ensamblaje contenidas en el manual de instrucciones. Se declina cualquier responsabilidad en caso de incumplimiento de las instrucciones y los límites de uso o de modificación del soporte.

**PT** Aconselhamos que mantenha o manual de instruções para referência futura. • Este produto contém peças pequenas que, se ingeridas, podem causar asfixia. Manter fora do alcance das crianças! • Consulte o manual da TV para uma correta instalação e regulação ergonómica. • Recomenda-se executar a montagem e instalação do produto por um técnico qualificado ou revendedor. • Antes de montar o suporte verifique a adequação da parede na qual deseja aplicar o produto. • Os parafusos fornecidos são projetados exclusivamente para uso em paredes, madeira maciça, tijolos maciços em laterico e paredes de betão armado. Para a instalação em paredes de diferentes materiais devem ser utilizados diferentes sistemas de ancoragem. • Recomenda-se executar os furos na parede de profundidade e diâmetro prescritos, removendo, em seguida, dos próprios furos, pó e detritos. • Para a montagem em paredes em madeira ou vigas de madeira utilize exclusivamente os parafusos autroscantes fornecidos, sem a cunha, conforme as instruções. • O produto é apropriado para suportar uma TV apenas com o peso e furos de fixação indicados. • Os parafusos fornecidos para fixar a TV ao suporte são adequados para a maioria das TVs presentes no mercado, mas podem não funcionar bem convosco. Verifique se o diâmetro, altura e comprimento dos parafusos são adequados à sua TV, caso contrário adquira novos. • A fim de evitar a excessiva pressão sobre os conectores deixar os cabos corretamente desapertados. • O apoio é adequado para uso em ambientes internos domésticos com temperaturas entre 5°C e 40°C. • Para a limpeza do produto, use um pano humedecido com uma solução de água morna e sabão neutro, não utilizar solventes. • É aconselhável verificar periodicamente os pontos de ancoragem e partes em movimento ou rotação. • O produto, se danificado, não deve ser utilizado. • Siga as instruções de montagem do manual de instruções. Não assumimos nenhuma responsabilidade em caso de não cumprimento destas instruções, limitações de uso ou alterações efetuadas na estrutura de apoio.

**EL** Σας συμβουλεύουμε να διατηρήσετε το εγχειρίδιο οδηγιών για μελλοντικές ανάγκες. • Το προϊόν αυτό περιέχει μικρά στοιχεία που, αν καταποθούν, θα μπορούσαν να προκαλέσουν πνιγμό. Να το διατηρείτε μακριά από τα παιδιά! • Για μια σωστή τοποθέτηση και εργονομική ρύθμιση συμβουλευτείτε το εγχειρίδιο της TV. • Συστήνεται να ανταποκριθείτε στη συναρμολόγηση και την εγκατάσταση του προϊόντος από ένα τεχνικό εγκαταστάσεως ή από τον μεταπωλητή σας. • Πριν συναρμολογήσετε το στήριγμα ελέγξτε την κατάλληλότητα του τοίχου στο οποίο θέλετε να στήσετε το προϊόν. • Τα παρεχόμενα σύστρο είναι κατάλληλα αποκλειστικά για εφαρμογές σε τοίχους με ξύλο μασίφ, τούβλα πλήρεις και τοίχους από οπλισμένο σκυρόδεμα. Για την τοποθέτηση σε τοίχους με άλλα διαφορετικά υλικά θα πρέπει να χρησιμοποιηθούν συστήματα αγκύρωσης. • Συστήνεται η εκτέλεση των οπών στον τοίχο με το καθορισμένο βάθος και διάμετρο, μετά αφαιρέστε από τις οπές τη σκόνη και τα υπολείμματα. • Για τη συναρμολόγηση σε ξύλινους τοίχους μασίφ ή ξύλινα δοκάρια χρησιμοποιήστε αποκλειστικά τις παρεχόμενες βίδες αυτοκοχλιούμενης, χωρίς ούπιν, σύμφωνα με τις οδηγίες. • Το προϊόν είναι κατάλληλο να στηρίζει αποκλειστικά TV με το καθορισμένο βάρος και τις παρεμβάσεις. • Οι παρεχόμενες βίδες για τη στερέωση της TV στο στήριγμα είναι κατάλληλες για τις περισσότερες TV που υπάρχουν στην αγορά, όμως θα μπορούσαν να μην ταιριάζουν για τη δική σας τηλεόραση. Ελέγξτε αν η διάμετρος, το βήμα και το μήκος των βιδών είναι κατάλληλα για τη δική σας TV, αν αντίθετα περίπτωση αγοράστε κάποιες δικές σας. • Η στήριξη είναι κατάλληλη αποκλειστικά για εσωτερικούς χώρους σε θερμοκρασία μεταξύ + 5°C και + 40°C. • Για τον καθαρισμό του προϊόντος χρησιμοποιήστε ένα πανί βρεγμένο με διάλυμα χλιαρού νερού και ουδέτερο σαπούνι, μη χρησιμοποιείτε διαλύτες. • Συστήνεται να ελέγχετε περιοδικά τα σημεία αγκύρωσης, τα κινούμενα ή περιστρεφόμενα μέρη. • Το προϊόν, αν είναι χαλασμένο, δεν πρέπει να χρησιμοποιηθεί. • Να τηρείτε τις οδηγίες συναρμολόγησης του εγχειριδίου οδηγιών. Αποποιούμαστε κάθε ευθύνης σε περίπτωση μη τήρησης των οδηγιών αυτών, των περιορισμών χρήσης ή για τροποποιήσεις επιφερόμενες στο στήριγμα.

**RU** Сохраните это руководство с инструкциями для обращения в будущем. • Данное изделие содержит мелкие детали, которые в случае проглатывания могут привести к удушению. Храните его в недоступном для детей месте! • Обратитесь к руководству для телевизора, чтобы правильно установить и отрегулировать его, исходя из эргономичных соображений. • Рекомендуется приглашать для выполнения монтажа и установки изделия квалифицированного монтажника или продавца. • Прежде чем выполнить закрепление держателя к стене, следует убедиться в том, что последняя обладает требуемыми характеристиками. • Поставляемые дюбели подходят исключительно для монтажа на стенах из железобетона, цельного кирпича и из плотного дерева. При установке на стены из других материалов необходимо использовать иные крепежные системы. • Рекомендуется просверлить в стене отверстия предписанной глубины и диаметра, удалив из отверстий пыль и отходы. • Для монтажа на стены из полнотелой древесины или на деревянные балки следует использовать исключительно винты, входящие в комплект поставки, лишенные вкладыша, как указано в инструкциях. • Изделие предназначено для удерживания телевизора исключительно с указанным весом и крепежными отверстиями. • Винты из комплекта поставки для крепления телевизора к держателю предназначены для большинства телевизоров, представленных на рынке, однако могут не подойти к Вашей модели. Проверьте, что диаметр, шаг и длина винтов соответствуют вашему телевизору, в противном случае приобретите новые. • Во избежание чрезмерного напряжения на соединителе следует оставить провисаю надежающим образом ослабленным. • Держатель предназначен для использования только в домашних жилых помещениях при температуре от + 5°C до + 40°C. • Очищайте изделие тряпкой, слегка смоченной в растворе теплой воды с нейтральным мылом, не используйте растворители. • Рекомендуется регулярно проверять места крепления, а также движущиеся или вращающиеся части. • Не используйте поврежденное изделие. • Придерживайтесь инструкций по сборке из инструкционного руководства. Производитель снимает с себя ответственность любого вида в случае несоблюдения данных инструкций, использования не по назначению или внесения недозволенных модификаций в держатель.

**PL** Zalecamy zachowanie książki instrukcji, aby mogli Państwo skorzystać z niej w przyszłości. • Produkt ten zawiera niewielkie elementy, które w przypadku połknięcia mogą spowodować uduszenie. Przechowywać poza zasięgiem dzieci! • Aby poprawnie zainstalować i wykonać ergonomiczną regulację, należy zapoznać się z instrukcją telewizora. • Zaleca się zlecenie wykonania montażu i instalacji produktu wykwalifikowanemu instalatorowi lub sprzedawcy. • Przed zamontowaniem wspornika należy sprawdzić, czy ściana, na której ma być on zamontowany jest odpowiednia. • Dostarczone dołczki są odpowiednie wyłącznie do stosowania na ścianach z pełnego drewna, pełnych cegieł ceramicznych oraz na ścianach z betonu. Przy instalowaniu produktu na ścianach wykonanych z innych materiałów należy zastosować odmienne systemy kotwienia. • Wywiercone otwory w ścianach muszą mieć odpowiednią głębokość i średnicę, należy usunąć z nich również pył i odłamki. • W przypadku montażu na ścianach z pełnego drewna lub belkach drewnianych należy, zgodnie z instrukcjami, stosować wyłącznie będące na wyposażeniu, które nie mają bloczków. • Produkt ten nadaje się wyłącznie do podtrzymania telewizorów o wskazanej masie i otworach mocujących. • Śruby na wyposażeniu do mocowania telewizora do wspornika nadają się do większości telewizorów dostępnych na rynku, ale mogą nie być odpowiednie dla Państwa sprzętu. Należy sprawdzić, czy średnica, krok oraz długość śrub są odpowiednie dla Państwa telewizora, w przeciwnym wypadku należy zakupić nowe. • Aby na konektorach nie było nadmiernej napięcia kable należy ułożyć luźno. • Wspornik nadaje się wyłącznie do domowych pomieszczeń wewnętrznych o temperaturze mieszczącej się w zakresie od + 5°C do + 40°C. • Do czyszczenia produktu należy używać szmatki zwilżonej rozworem wody i neutralnego mydła; nie należy używać rozpuszczalników. • Zalecamy, aby okresowo kontrolować punty kotwienia oraz części ruchome lub rotujące. • Jeśli produkt jest uszkodzony, nie należy go używać. • Należy stosować się do instrukcji montażu zamieszczonej w książce instrukcji. Nie ponosimy żadnej odpowiedzialności w przypadku niestosowania się do tych instrukcji, ograniczeń w użytkowaniu ani w przypadku modyfikacji wspornika.

**CZ** Uchovejte tento návod k pokynu pro případnou budoucí potřebu. • Tento výrobek obsahuje malé součásti, které mohou při jejich požití způsobit udušení. Držte mimo dosah dětí! • Pro správné nastavování televizoru a nastavení jeho ergonomické polohy zkontrolujte také pokyny v návodu k televizoru. • Montáž a nastavování výrobku by měl provést technik či kvalifikovaný a prodejcem pověřený pracovník. • Než namontujete držák na zeď, musíte ověřit, zda zeď je k nastavování vhodná. • Frisační materiál v balení je vhodný pouze na aplikace do plného zdiva, plného dělaného nebo do železobetonových zdí. Při aplikacích na jiné typy stěn je zapotřebí použít jiné systémy ukotvení. • Vrtání do stěny provádejte dle předepsané hloubky a průměru a po ukončení odsaje z vytvořeného otvoru zbylý prach a zdivo. • Při provádění montáže do plné dřevěné stěny nebo do dřevěných trámů používejte výhradně samořezné šrouby dodávané spolu s výrobkem a to bez hmoždinky, jak je uvedeno v návodu. • Výrobek je určený pouze k zavěšení televizoru, přičemž musíte dodržet rozměrové popsané otvory. • Dodávané šrouby jsou vhodné pro drtivou většinu televizorů přítomných na trhu, ale nemusí být vhodné na Váš televizor. Zkontrolujte zda průměr, závit a délka šroubu jsou vhodné pro Váš televizor, v opačném případě si musíte opatřit jiné. k tomu vhodné. • Kabely nesmí být příliš v pnutí pro konektory, ponechejte je proto volné. • Držák je vhodný výhradně pro vnitřní použití v domácnostech s teplotou prostředí mezi + 5°C a + 40°. • Pro čištění výrobku používejte hadr navlhčený ve vodě s neutrálním saponátem; nepoužívejte žádná rozpouštědla. • Periodicky prohlédněte místo ukotvení držáku a součásti, které jsou pohyblivé či otočné. • Pokud je výrobek poškozený, je zakázáno jej používat. • Při sestavení výrobku postupujte dle návodu. Výrobce se zříká veškeré zodpovědnosti v případě nerespektování těchto pokynů, při jiném než vymezeném použití a při provádění změn na držáku.

**RO** Vă recomandăm să păstrați manualul de instrucțiuni pentru consultări viitoare. • Acest produs conține elemente mici care, dacă sunt înghițite, ar putea produce sufocarea. Nu-l lăsați la îndemâna copiilor! • Consultați manualul pentru aparatul TV în vederea instalării corecte și a reglării ergonomice. • Vă recomandăm să apelați la un instalator sau la un dealer calificat pentru efectuarea montajului. • Înainte de a monta suportul, verificați starea peretelui pe care doriți să fixați produsul. • Diblurile furnizate sunt adecvate doar pentru aplicarea pe pereți din lemn masiv, cărămizi pline și ziduri din beton armat. Pentru instalarea pe pereți din alte materiale, trebuie utilizate sisteme de fixare diferite. • Vă recomandăm să executați orificiile în perete la adâncimea și cu diametrul indicate, după care, îndepărtați din respectivele orificii praful și resturile. • Pentru montaj pe pereți din lemn masiv sau pe grinzi din lemn, folosiți exclusiv șuruburile autofilletante furnizate în dotare, fără diblu, conform instrucțiunilor. • Produsul este adecvat pentru a susține exclusiv aparate TV cu greutatea și orificiile de fixare indicate. • Șuruburile din dotare pentru fixarea aparatului TV de suport sunt adecvate pentru majoritatea televizoarelor prezente pe piață, dar ar putea să nu fie potrivite pentru cel al dumneavoastră. Verificați ca diametrul, pasul și lungimea șuruburilor să fie adecvate pentru aparatul dumneavoastră TV, în caz contrar, cumpărați altele noi. • Pentru a evita tensionarea excesivă a conectorilor, lăsați cablurile libere atât cât este necesar. • Suportul este potrivit exclusiv pentru spații casnice cu temperatura cuprinsă între + 5°C și + 40°C. • Pentru curățirea produsului folosiți o cârpă îmbibată cu o soluție de apă călduță și săpun neutru, fără să utilizați solvenți. • Vă recomandăm să verificați periodic punctele de fixare și componentele aflate în mișcare sau în rotație. • Dacă produsul este deteriorat, nu trebuie utilizat. • Respectați instrucțiunile de asamblare din manualul de instrucțiuni. Ne declinăm orice responsabilitate în cazul nerespectării acestor instrucțiuni, a limitelor de utilizare sau al modificărilor aduse suportului.

**HU** Javasoljuk, hogy őrizze meg a használati utasítást a jövőben felhasználás céljából. • A termék apró alkotórészeket tartalmaz, amelyek lenyelése fulladást okozhat. Gyermekektől távol tartandó! • Olvassa el a TV-hez tartozó útmutatót a helyes elhelyezése és ergonómikus beállítása érdekében. • Javasoljuk, hogy a termék felszerelését és elhelyezését egy szakképzett szerelővel vagy viszonteladóval végeztesse el. • Ár tartó felszerelése előtt vizsgálja meg a falfelület alkalmasságát, amelyre a terméket kívánja szerelni. • A mellékelt dübelek kizárólag tömörfából, tömör, egészséges téglából és vasbetonból épült falakra történő felszerelésre alkalmasak. Ezektől eltérő anyagokból készült falfelületekre való elhelyezéshez más rögzítési módszereket kell igénybe venni. • Alakítsa ki a falban az előírt mélységű és átmérőjű furatokat, majd távolítsa el a furatokból a port és a törmelléket. • A tömörfából vagy fagerendákból készült falfelületekre történő felszerelésnél kizárólag a tartozékként nyújtott, csrmerelős csavarokat használja dübelek nélkül, az előírásoknak megfelelően. • A termék kizárólag az előírt súlyú televíziókat TV megtartására rögzítési furatokkal alkalmazott megtartására alkalmas. • A TV-t a fali tartóhoz rögzítő, tartozékként nyújtott csavarok a kereskedelmi forgalomban lévő TV-k nagy többségéhez alkalmasak, de esetleg egy az Ön készülékéhez nem megfelelők. Ellenőrizze, hogy a csavarok átmérője, menetemelkedése és hosszúsága az Ön TV-jéhez, ellenkező esetben vásároljon új csavarokat. • A csatlakozók túlzott feszülése elkerülése céljából hagyja kellőképpen lazára a kábeleket. • A fali tartó kizárólag otthoni, beltéri, + 5°C és + 40°C közötti hőmérsékletű környezetekben történő felhasználásra alkalmas. • A termék tisztításához egy langyos vízes és semleges szappanos oldattal megnedvesített törölközőt használjon, oldószereket ne alkalmazzon. • Javasoljuk, hogy időszakonként vizsgálja meg a rögzítési pontokat és a mozgó vagy forgó részeket. • A termék nem használható fel, amennyiben sérült. • Tartsa be a használati útmutató összeszerelési előírásait. Minden felelősség kizárt a jelen utasítások és a használati megkötések figyelembevételének hiánya vagy a fali tartón végzett átalakítások esetén.

**SE** Vi rekommenderar att man sparar bruksanvisningen för framtida behov. • Produkten innehåller smådelar som kan orsaka kväkning om de svälps. Förvaras utom räckhåll för barn! • Läs TV:ns bruksanvisning för information om korrekt installer och ergonomisk installning. • Vi rekommenderar att man låter en kvalificerad installatör eller återförsäljare utföra montering och installation av produkten. • Innan in monterar stöder måste ni kontrollera att den vägg ni avser fästa produkten på lämpar sig för syftet. • De väggfästen som medföljer är avsedda endast för vägger av massivt trä, tegelvägger och vägger av armerad betong. För installation på vägger av annat material måste man använda andra fästsystem. • Vi rekommenderar att man håller de föreskrivna måtten för djup och diameter när man gör hålen och att man därefter avlägsnar damm och skräp från själva hålen. • För montering på vägger av massivt trä eller trälaskar ska man enbart använda sig av de medföljande gängskärande skruvarna, utan pluggen, enligt informationen i anvisningarna. • Produkten är endast avsedd att bära TV-apparater med angivna vikter och angivna fästhål. • De skruvar som medföljer för att fästa TV-apparaten till stödet är anpassade för större delen av de TV-apparater som finns tillgängliga på marknaden, men det är möjligt att de inte passar just er apparat. Kontrollera att skruvarnas diameter, gängning och längd passar er TV. Om så inte skulle vara fallet måste ni införskaffa nya skruvar. • För att undvika för hög spänning på kontaktlena ska ni se till att kablarna inte är spända. • Stödet är anpassat endast för inomhusbruk i miljöer med temperatur mellan + 5°C och 40°C. • Vid rengöring ska man använda en trasa som fuktats med en lösning av ljummet vatten och neutral tvål. Använd aldrig lösningsmedel. • Vi rekommenderar att man regelbundet kontrollerar fästpunkter och delar som är i rörelse eller roterar. • Om produkten är skadad får den inte användas. • Följ alltid monteringsanvisningarna i bruksanvisningen. Vi avsäger oss allt ansvar om dessa anvisningar eller användningsbegränsningarna inte följts, och för justeringar som utförts på stödet.

**NO** Ta vare på bruksanvisningen ben medfare kvelning hvis de svelges. Må oppbevares utenfor barns rekkevidde! • Se TV-ens bruksanvisning for korrekt installasjon og ergonomisk justering. • Monteringen og installasjonen bør utføres av en godkjent installatør eller forhandler. • Kontroller at veggen hvor produktet skal festes, er egnet før vegggopphenget monteres. • Pluggene som følger med passer utelukkende til montering på tre- mur og betongvegger. Bruk andre festesystemer ved montering på andre typer vegger. • Bor hull i veggen med oppgitt dybde og diameter. Fjern deretter støv og rester fra hullene. • For montering på trevegger eller på trebjelker må du kun bruke de selvgjengende skruene som følger med, uten plugg, som forklart. • Produktet er kun egnet for TV med oppgitt vekt og festehull. • Skruene som følger med for festing av TV-en til vegggopphenget passer til de fleste TV-er, men kanskje ikke til din TV. Kontroller at skruenes diameter, stigning og lengde passer til TV-en din. Hvis ikke, må du kjøpe nye. • Ikke strekk kablene for mye for å unngå for stor spenning på koblingene. • Vegggopphenget er kun egnet til innendørsbruk i private hjem ved en temperatur på mellom +5 og 40 °C. • Bruk en klut og lunkent og mildt såpevann til rengjøringen. Ikke bruk løsningsmidler. • Kontroller jevnlig festepunktene og deler i bevegelse eller rotasjon. • Hvis produktet er skadet, må det ikke brukes. • Følg monteringsanvisningene i bruksanvisningen. Produsenten fraskriver seg enhvert ansvar hvis instruksjonene og begrensningene ikke overholdes, eller hvis det utføres endringer på vegggopphenget.

**FI** Säilytä käyttöohje myöhempää käyttöä varten. • Tuotteessa on pieniä osia, jotka niellyinä aiheuttavat tukehtumisvaaran. Pidä etäällä lasten ulottuvilta! • Tarkista TV:n käyttöohjeesta oikea asennus ja ergonomisen säätö. • Pyydä ammattitaitoista asentaja tai jälleenmyyjä kokoamaan ja asentamaan teline. • Tarkista ennen telineen kiinnitystä, että käytettävä seinä soveltuu siihen. • Toimitetut propit soveltuvat ainoastaan umpipuu-, umpitiili- ja teräsbetoniseinien kiinnityksien. Jos teline kiinnitetään muusta materiaalista valmistetuille seinille, käytössä tulee olla erilainen kiinnitysjärjestelmä. • Poraa seinään syvyydeltään ja halkaisijaltaan ohjeen mukaiset reiät ja poista näistä pöly ja roskat. • Kun asennat telineen umpipuiseen seinään tai paujaukiin, käytä yksinomaan mukana toimittetuja pruuttoomia itseporautuvia ruuveja ohjeen mukaisesti. • Teline soveltuu kannattamaan ainoastaan TV:n. Noudata painoa ja kiinnitysreikiä koskevia ohjeita. • Mukana toimitetut ruuvit TV:n kiinnittämiseksi telineeseen sopivat useimmille markkinoilla löytyville TV:lle, mutta eivät ehkä omalleesi. Tarkista, että ruuvien halkaisija, kierre ja pituus sopivat omistamaasi TV:lle. Hankki muussa tapauksessa uudet ruuvit. • Jätä kaapelit riittävän löysälle, ettei liittimin kohdistuu liikaa jännitystä. • Teline soveltuu ainoastaan kolttaoloukien sisätiloihin, joiden lämpötila on +5°C – +40°C. • Käytä telineen puhdistukseen lämpimällä saippuavedellä kostutettua nepua, älä liuottimia. • Tarkista kiinnityskohdat ja liikuvat tai pyörivät osat säännöllisesti. • Jos tuote on vaurioitunut,