ProGraphic HB2701UHSNP-B1

DESKTOP MONITORS

INFORMATION

La précision au service de la performance

Travaillez en toute confiance avec le ProGraphic HB2701, un moniteur 27" 4K UHD conçu pour les designers, les photographes et les créateurs de contenu qui exigent une clarté visuelle sans compromis.

Grâce à la dalle IPS Black 2.0, il offre un contraste plus profond et des noirs plus riches, garantissant que chaque ombre et chaque détail sont révélés avec une précision étonnante.

Avec une couverture DCI-P3 de 99% et une précision des couleurs validée par Pantone, votre travail s'adapte parfaitement à l'impression, à la vidéo et aux plateformes numériques. Le revêtement antireflet AGLR minimise les reflets, vous permettant de rester concentré, que vous soyez dans un studio lumineux ou un espace de travail sombre. Ces fonctionnalités avancées vous permettent de mettre pleinement en valeur votre créativité et vos compétences.

Conçu pour la productivité, le HB2701 est équipé d'un socle réglable en hauteur de 150mm, d'une station d'accueil USB-C et d'un commutateur KVM intégré, vous offrant une configuration épurée et connectée, prête pour le multitâche sans effort.

Voyez plus, ajustez moins

La dalle en technologie IPS Black 2.0 améliore le contraste, approfondit les noirs et offre des couleurs homogènes sur une large zone de visionnage. Vous percevrez davantage de détails dans les zones d'ombre et réduirez le besoin de corrections, ce qui vous permettra d'avoir pleinement confiance en vous pendant votre travail créatif.

Pantone Validated pour une précision des couleurs fiable

Les moniteurs ProGraphic sont certifiés Pantone afin de garantir une reproduction précise des couleurs du système Pantone Matching System, largement utilisé dans le domaine du design et de l'impression. Cela permet de rationaliser votre flux de travail, de réduire au minimum les révisions et de donner aux professionnels des domaines où la couleur est essentielle la confiance nécessaire pour se fier à chaque nuance.

Des couleurs précises sur tous les supports

Avec une couverture de 99 % de l'espace colorimétrique DCI-P3, les moniteurs ProGraphic offrent la précision nécessaire à tout projet visuel. Qu'il s'agisse de contenu numérique, d'imprimés ou de films, votre travail est fidèle à vos intentions, afin que votre public voie exactement ce que vous voyez.

Contraste amélioré pour des décisions plus précises

Grâce à leur rapport de contraste de 3000:1, les moniteurs ProGraphic permettent de révéler les ombres subtiles et les transitions tonales délicates. Vous voyez ainsi davantage de détails à l'écran, ce qui facilite et précise les décisions en matière d'édition et d'étalonnage. Aucun détail ne vous échappe.

LES SPÉCIFICATIONS

01 CARACTÉRISTIQUES DE L'ÉCRAN

Design	3 côtés sans bordure
Diagonale	27", 68.5cm
Matrice	IPS Panel Technology LED, finition mate
Résolution native	3840 x 2160 @60Hz (8.3 megapixel 4K UHD)
Le ratio d'aspect	16:9
Luminosité	450 cd/m²
Contraste	3000:1
Contraste dynamique	80M:1
Temps de réponse (GTG)	4ms
Angle de vision	horizontal/vertical: 178°/178°, droit/gauche: 89°/89°, en avant/en arrière: 89°/89°
Couleurs supportées	1.07B 8bit (DCI-P3 99%, sRGB: 100%; NTSC: 72%)
Fréquence horizontale	30 - 140kHz
Surface de travail H x L	596.7 x 335.7mm, 23.5 x 13.2"
Taille du pixel	0.155mm
Couleur	mate, noir

02 PORTS ET CONNECTEURS

Entrée signal	HDMI x1 (v.2.0) DisplayPort x1 (v.1.2) USB-C x1 (PD 96W)
Sortie signal	DisplayPort x1 (Daisy Chain MST max. 3840 x 2160)
USB HUB	x4 (3x v.3.2 Gen 1 (5Gbps, 4.5W) 1x Type C (5Gbps, 15W))
USB-C DOCK	x1 (Alimentation 96 W, LAN, sortie DP (non prise en charge sur MAC) USB v.3.2 (Gen 1, 5 Gbit))
HDCP	oui
Prise casque	oui
RJ45 (LAN)	x1

03 CARACTERISTIQUES

KVM switch	oui
Réducteur de lumière bleue	oui
Flicker Free LED	oui
Extra	Delta E <2.0, EyeComfort, Low Blue Light Panel, Eyesafe® Certified, Pantone ValidatedTM, AGLR Polarizer (anti-éblouissant à faible réflexion)
HDR	HDR400
Langues OSD	EN, DE, FR, ES, IT, RU, JP, CZ, NL, PL, UA

Boutons de contrôle	Joystick/Alimentation : Haut/Sélection de l'entrée, Bas/Raccourci, Droite/Raccourci, Gauche/Raccourci
Paramètres réglables	réglage de l'image (contraste, luminosité, uniformité, ACR, Eco, OD, gamma), paramètres de couleur (HDR, 6 axes, couleur i-Style, espace colorimétrique, gamme RVB, température de couleur, préréglage utilisateur), PiP/PbP (PiP/PbP, source secondaire, position PiP, taille PiP, permutation), OSD (position H/ position V., durée OSD, arrière-plan OSD, contrôle DDC/CI, informations d'affichage), langue, rappel (tout rappeler), divers (netteté, réglage du mode vidéo, alimentation intelligente, charge USB, sortie MST DP, vitesse USB-C, touche de raccourci, logo d'ouverture, LED d'alimentation, adresse Mac, version FW), KVM (HDMI, DP, USB-C), sélection d'entrée (sélection d'entrée, mode DisplayPort), paramètres audio (volume, sourdine, entrée audio)
Haut-parleurs	2 x 2W
Sécurité	adapté à la fermeture Kensington-lock™, DDC/CI, DDC2B

04 MECANIQUE

Réglages Position Image	hauteur, angle H, angle V, pivot (rotation des deux côtés)
RÉGULATION DE LA HAUTEUR	150mm
Rotation (fonction PIVOT)	90°
Angle de rotation	360°; 180° gauche; 180° droit
Angle d'inclinaison	23° en avant; 5° en arrière
Montage VESA	100 x 100mm
Système de gestion de passage des câbles	oui

05 ACCESSOIRES INCLUS

Câbles	câble d'alimentation (1.8m), USB (1.8m), HDMI (1.8m), DP (1.8m), USB-C (1.0m)
Autres	guide démarrage rapide, guide de sécurité

06 GESTION DE L'ÉNERGIE

Bloc d'alimentation	interne
Alimentation	AC 120 - 240V, 50/60Hz
Gestion d'alimentation	27W typique, 0.5W en veille, 0.3W éteint

07 NORMES

Certifications	TCO Certified, CE, TÜV-GS, EAC, VCCI-B, PSE, RoHS support, ErP, WEEE, REACH, UKCA
Classe d'efficacité énergétique (Regulation (EU) 2017/1369)	G
EPEAT Silver	enregistrement varie selon les pays, consultez www.epeat.net pour plus de détails
REACH SVHC	au dessus de 0.1% de plomb

08 DIMENSIONS / POIDS

Dimensions produit L x H x P	614 x 404 (544) x 224.5mm
Dimensions de la boîte L x H x P	688 x 463 x 138mm
Poids (sans boîte)	6.7kg
Poids (avec boîte)	9.7kg
Code EAN	4948570125401

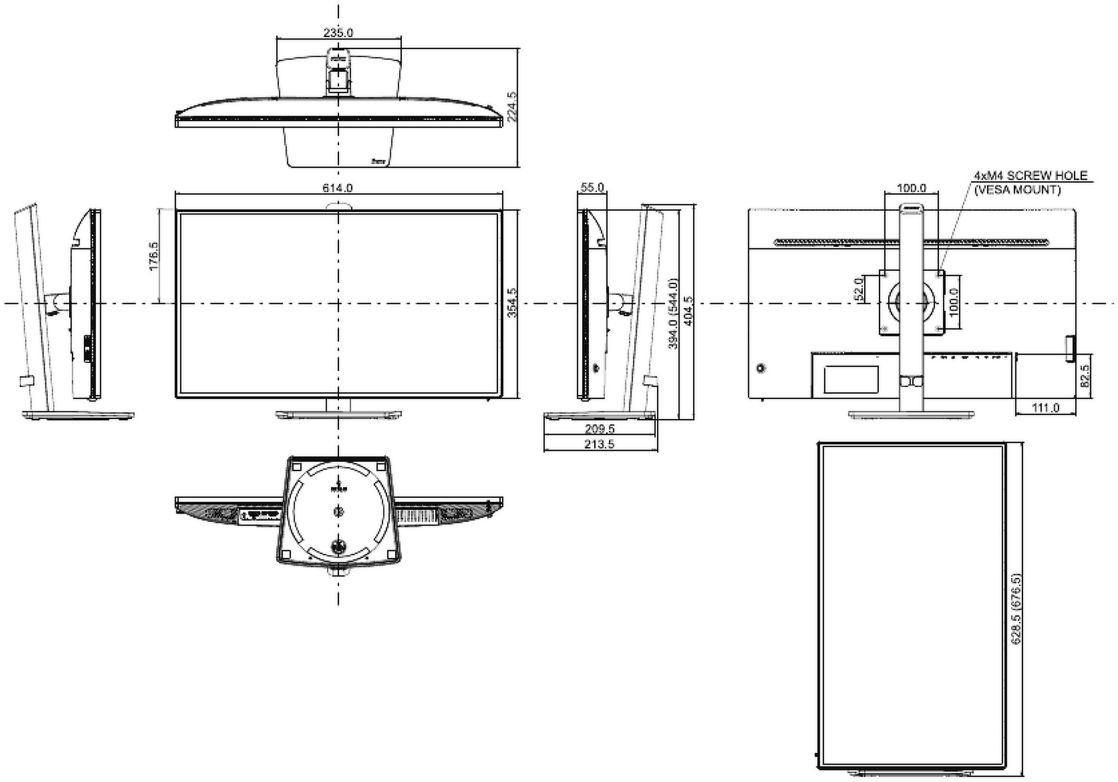

GALERIE

Toutes les marques nommées sur ce site sont des marques déposées. iiyama ne pourra être tenu responsable d'éventuelles erreurs ou omissions contenues sur ce site. Tous les écrans LCD iiyama sont conformes à la norme ISO-9241-307:2008 pour ce qui concerne les défauts de pixel. **© IIYAMA CORPORATION. ALL RIGHTS RESERVED**